Cilindros y Cromados Palentinos. S.L. c/ Ferrocarril, 5. Pol. Ind. Municipal de Dueñas 34210 Dueñas (Palencia) España Tfno: + (34) 902 153045 Fax: + (34) 979 761441 www.cicrosa.com

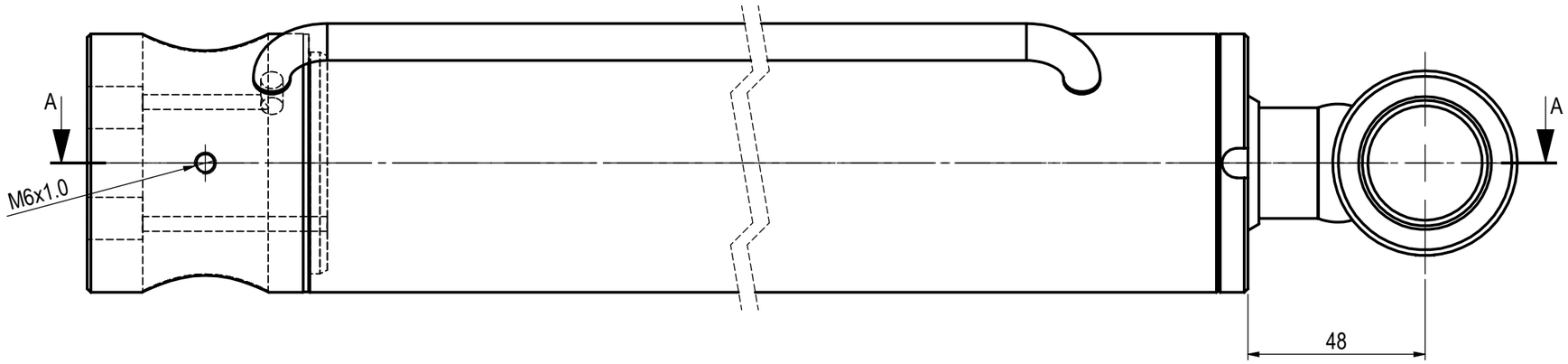

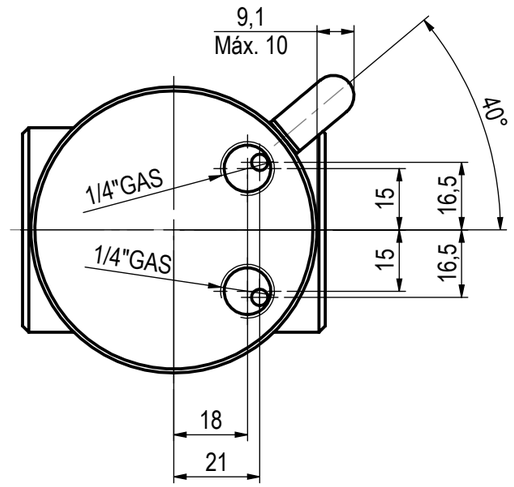

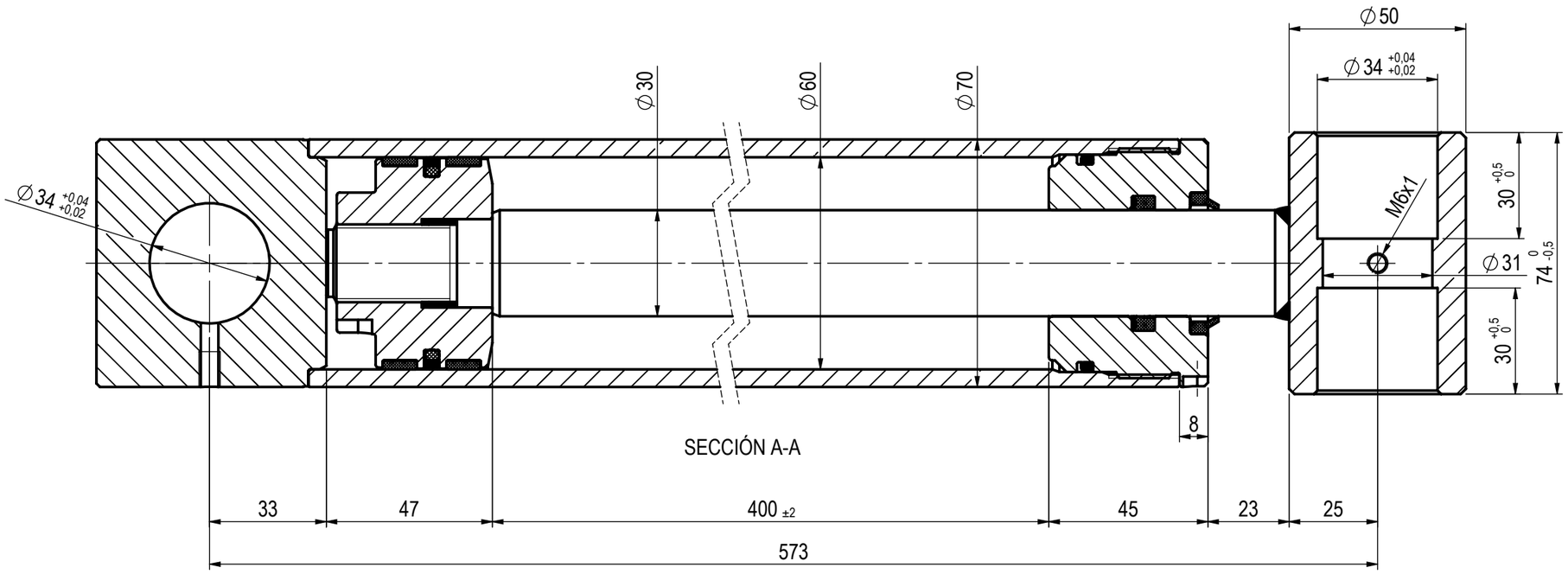

RAL 9005

					FECHA:	Nº DE MODIFICACION:
CICROSA (34) 902 153045	DENOMINACION: CILINDRO D.E. 30-60-400				REFERENCIA: DE0300600400H07-1731	
	CLIENTE: 1731 DANI-TECH A/S				Este plano es propiedad de Cilindros y Cromados Palentinos, S.L. Queda prohibida su reproducción sin autorización escrita.	
	TOLERANCIAS NO INDICADAS EN EL PLANO: Longitudes y Agujeros H13, Ejes h13, Roscas Calidad Media	PESO: 10.22Kg	ESCALA: 1:1.5	FORMATO: A-3	DIBUJADO: 14/03/2019	FIRMA: GUSTAVO
					COMPROBADO:	